Приложение 2

Обработка кромок для присоединения трубы ∅219х9 к арматуре на PN 2,5 МПа
тип сварного шва 1-24-1 (С-24-1)

12.5 √ (√)

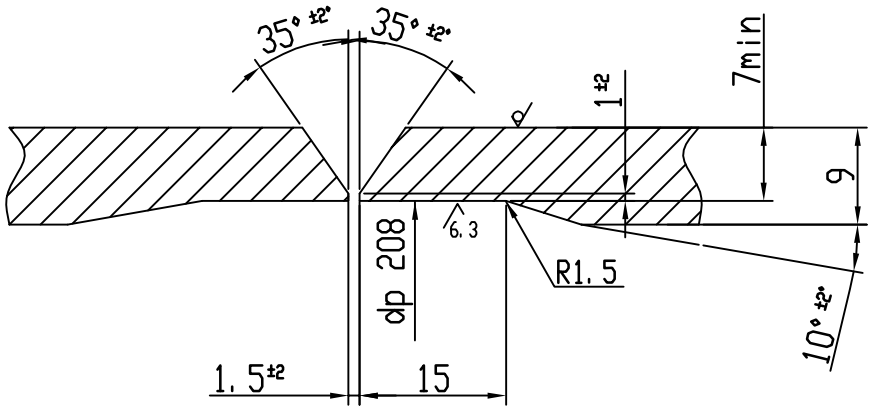

Обработка кромок для присоединения трубы ∅159х7 к арматуре на PN 2,5 МПа
тип сварного шва С-23 (С-23).

12.5 √ (√)

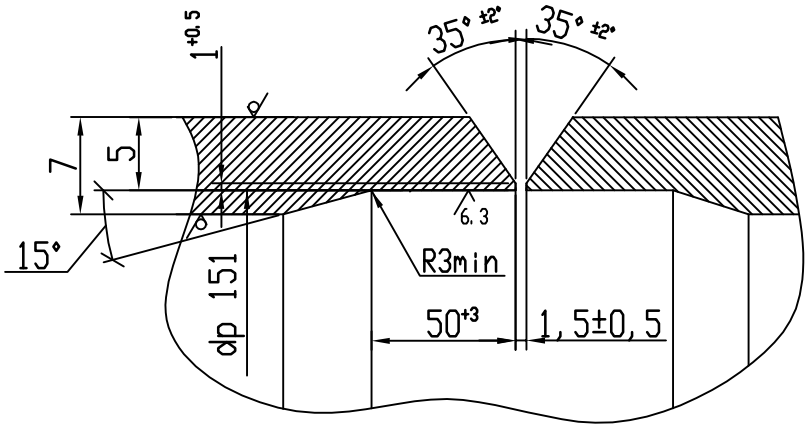

СОГЛАСОВАНО

ДОПОЛНИТЕЛЬНЫЕ ПОДПИСИ

Взам. инв. N

Подп. и дата

Инв. N подл.

Ростовская АЭС Блок 3,4

Стадия	Лист	Листов
Р	2	4

Обработка кромок 219х9, 159х7

ОАО "НИАЭП" 2012

Формат А4